Technische Daten/ Technical Data

KLUDI MIX
Spültisch-Armatur
DN 15

Artikel- Nr.:
329410562

Oberfläche:
05 Chrom

Artikeltext
Hersteller KLUDI GmbH & Co. KG
Typ: KLUDI MIX
Spültisch-Armatur
Artikel- Nr.: 329410562

Spültisch-Armatur
Einhebelmischer
Standmontage
Einlochmontage
herausziehbare Geschirrbrause
autom. Umstellung: Brause/Strahlregler
Schnellkupplung
Bügelhebel, Metall
Strahlregler M24
eigensicher gegen Rückfließen
Keramik-Kartusche mit Heißwasserbegrenzung
Durchflussmenge bei 3 bar 9 l/min.
schwenkbarer Auslauf (110°)
flexible Druckschläuche G⅜ DVGW zugelassen
Schaftbefestigung

Produktabbildung/ Product picture

Maßzeichnung/ Dimensional drawing

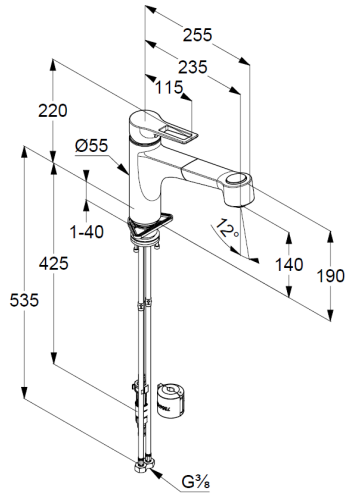

Durchfluss/ Flow rate

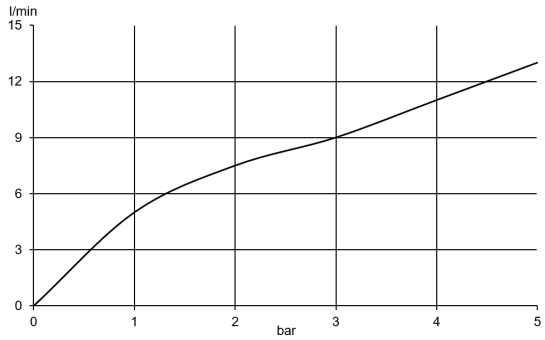

KLUDI
WATER IN PERFECTION