AXOR

AXOR Uno
3-Loch Waschtischarmatur 200 Bügelgriff mit Zugstangen-Ablaufgarnitur
Oberflächen: **chrom** Artikelnummer: **38054000**

Beschreibung

Merkmale

- ComfortZone 200
- Ausladung 173 mm
- Normalstrahl
- Durchflussmenge: 5 l/min
- Keramikventile heiß/ kalt 90°
- Temperaturbegrenzung nicht einstellbar
- Lieferumfang: Grund- und Fertigset
- Zugstangen-Ablaufgarnitur G 1¼
- für Durchlauferhitzer geeignet
- Schwenkbereich 110°
- Anschlussart: G ⅜ Anschlussschläuche
- Anschlussgröße: DN15

Optionales Zubehör

- Flowstar Designsifon Set (#52120XXX)

Technologie

Produktabbildung
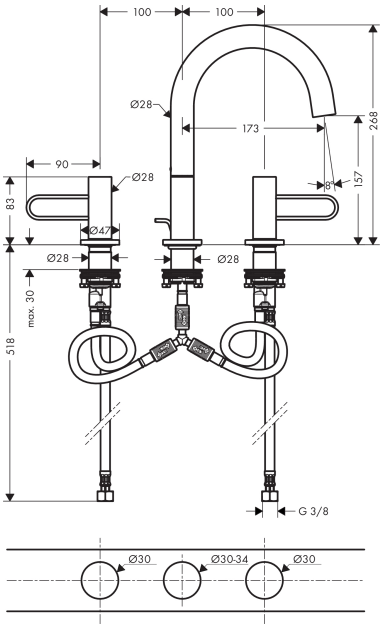
Maßzeichnung