hansgrohe

Zesis M33
Einhebel-Küchenmischer 160, Vorfenstermontage, 1jet
Oberflächen: **Chrom** Artikelnummer: **74805000**

Beschreibung

Merkmale

- ComfortZone 160
- Schwenkbereich 150°
- Vorfenstermontage, umlegbar, Sockelhöhe 51 mm
- Normalstrahl
- maximale Durchflussmenge bei 3 bar: 11,6 l/min
- Keramikmischsystem
- Temperaturbegrenzung einstellbar
- für Durchlauferhitzer geeignet

Technologie

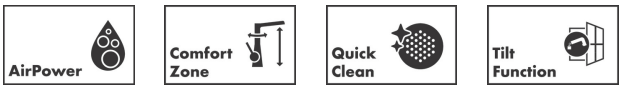

Produktabbildung

Maßzeichnung

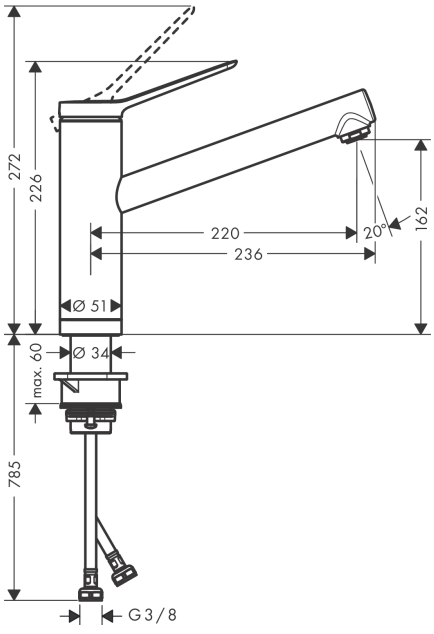
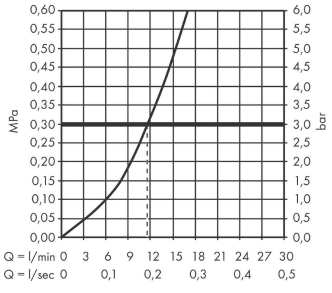
Durchflussdiagramm