DECOR WALTHER®

*Since 1973*

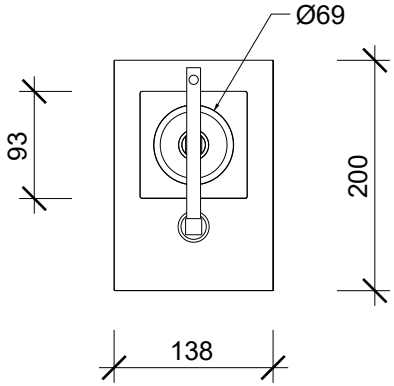


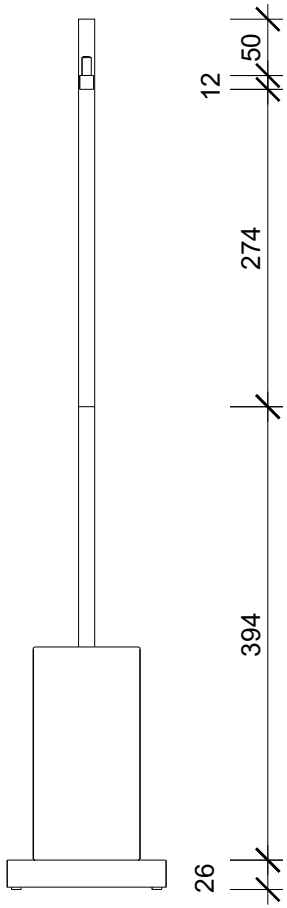


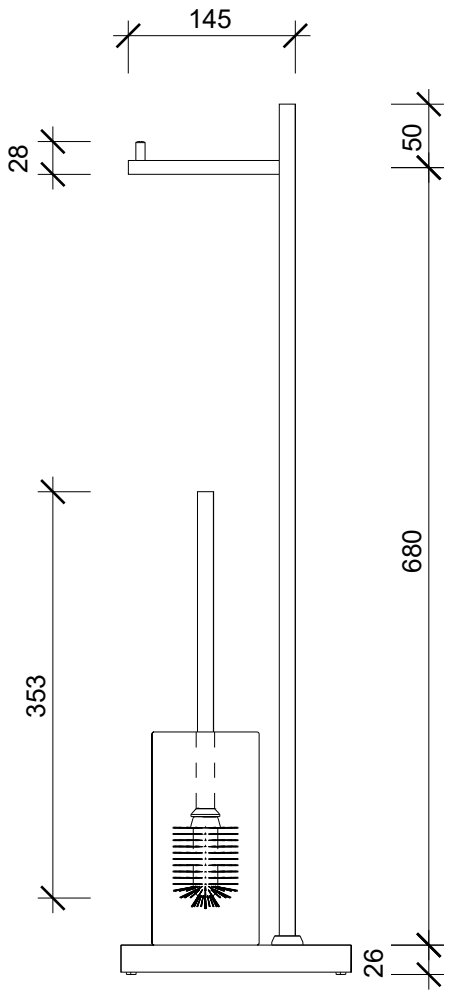


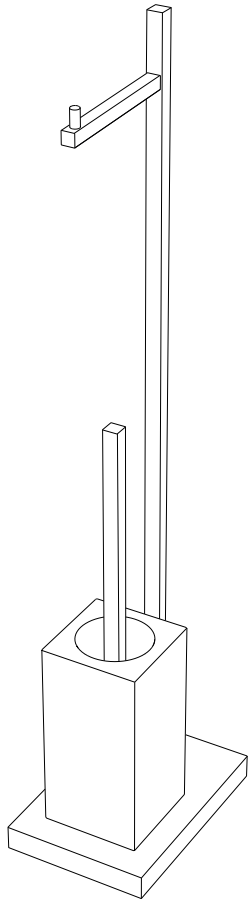

## DW 6710

MASSE DIMENSIONS DIMENSIONS DIMENSIONI

DECOR WALTHER EINRICHTUNGS GMBH
BETTINASTRASSE 72 D-63067 OFFENBACH AM MAIN
INFO@DECOR-WALTHER.DE WWW.DECOR-WALTHER.DE

**M 1:6 | 06.08.2021 / TKH**

Alle Angaben ohne Gewähr. Maß- und Modelländerungen vorbehalten.
All informations wihout engagement. Measurement and changes conditionally.
Toutes les données sans garantie. Les dimensions et les modèles peuvent être modifiés sans préavis.
Tutti i dati senza garanzia. Le dimensioni e i modelli sono soggetti a modifiche senza preavviso.