Axor Citterio
3-Loch Waschtischarmatur 170 mit Zugstangen-Ablaufgarnitur und Auslauf 140 mm, Kreuzgriffe und Platte
Oberflächen: **chrom** Artikelnummer: **39134000**

Beschreibung

Merkmale
- ComfortZone 170
- Ausladung 140 mm
- Normalstrahl
- Durchflussmenge: 5 l/min
- nur auf ebenen, glatten Flächen einsetzbar
- Keramikventile heiß/ kalt 180°
- Temperaturbegrenzung nicht einstellbar
- Zugstangen-Ablaufgarnitur G 1¼
- für Durchlauferhitzer geeignet
- Anschlussart: G ⅜ Anschlussschläuche
- Anschlussgröße: DN15
- DVGW NW-6501BT0602
- P-IX 18083/I0

Optionales Zubehör
- Flowstar Designsifon Set (#52120XXX)

Technologie

Produktabbildung
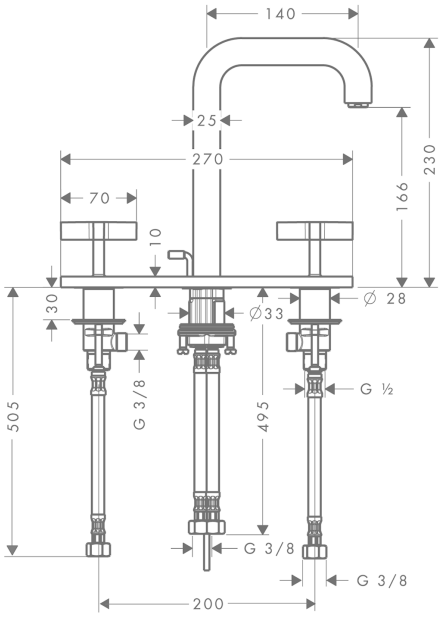
Maßzeichnung