Axor Citterio M
2-Loch Einhebel-Küchenmischer mit Ausziehbrause
Oberflächen: **chrom** Artikelnummer: **34822000**

Beschreibung

Merkmale

- Schwenkbereich 110° / 150°
- flexible Positionierung Bedienelement
- Normal- und Brausestrahl
- Brausestrahl arretierbar, Strahlrückstellung durch Tastendruck
- MagFit magnetische Brausehalterung
- Quick-Connect Brauseschlauch
- Anschlussgröße: DN15
- Durchflussmenge 9,5 l/min
- Keramikmischsystem
- Anschlussart: G ⅜ Anschlussschläuche
- Rückflussverhinderer integriert
- für Durchlauferhitzer geeignet
- P-IX 19705/IO

Technologie

Quick Clean

Produktabbildung

Maßzeichnung

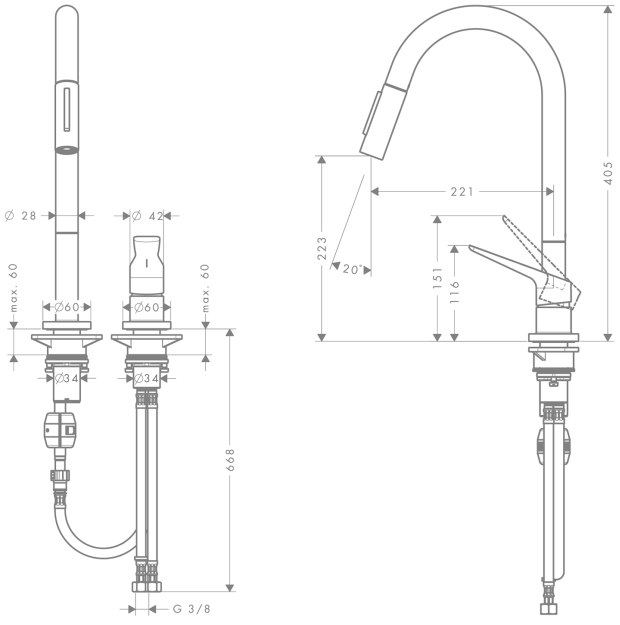

Axor Citterio M
2-Loch Einhebel-Küchenmischer mit Ausziehbrause
Oberflächen: **chrom** Artikelnummer: **34822000**
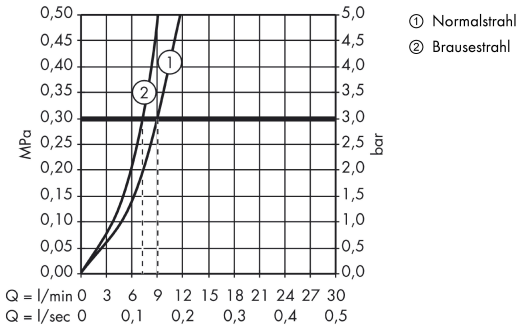
Durchflussdiagramm