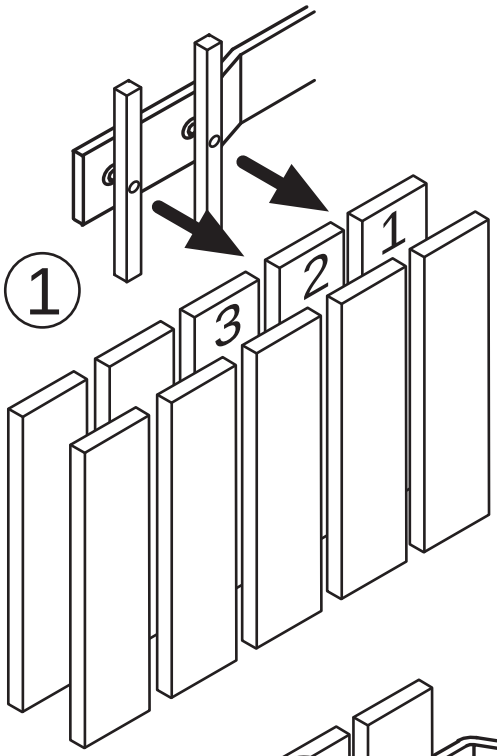

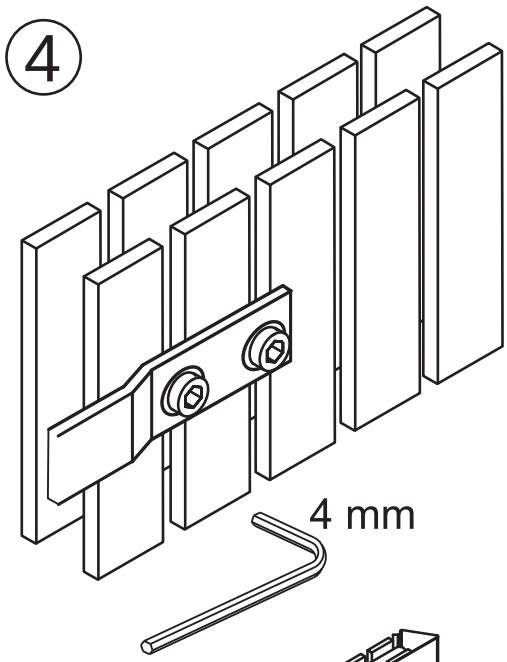

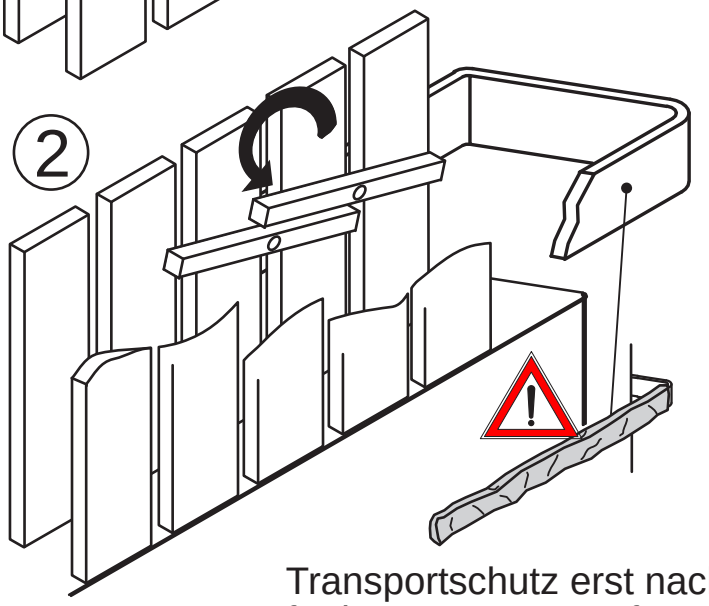

Transportschutz erst nach
fertiger Montage entfernen.

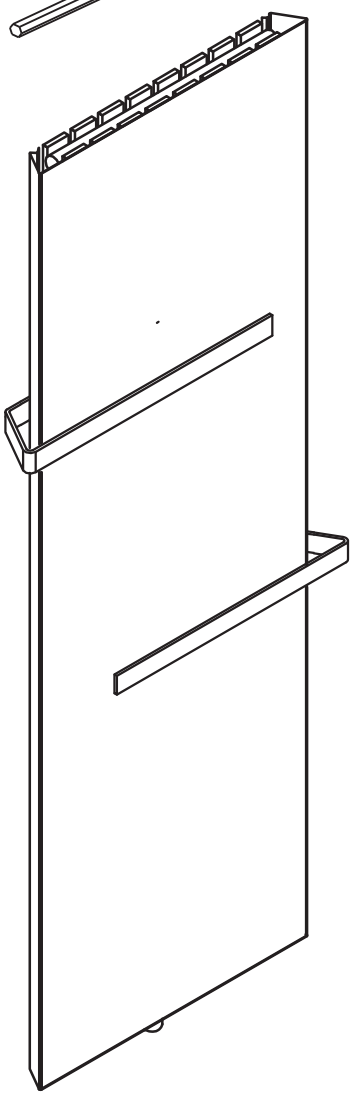

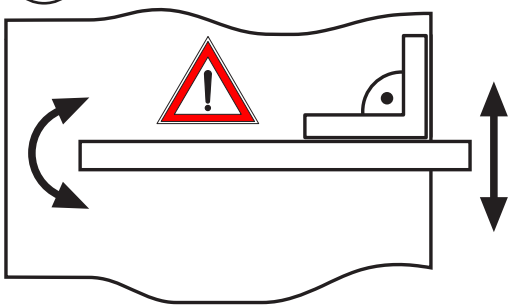

Montageanleitung
Plawa Handtucharm
Plawa E Elektro-Planheizwand

BEMM

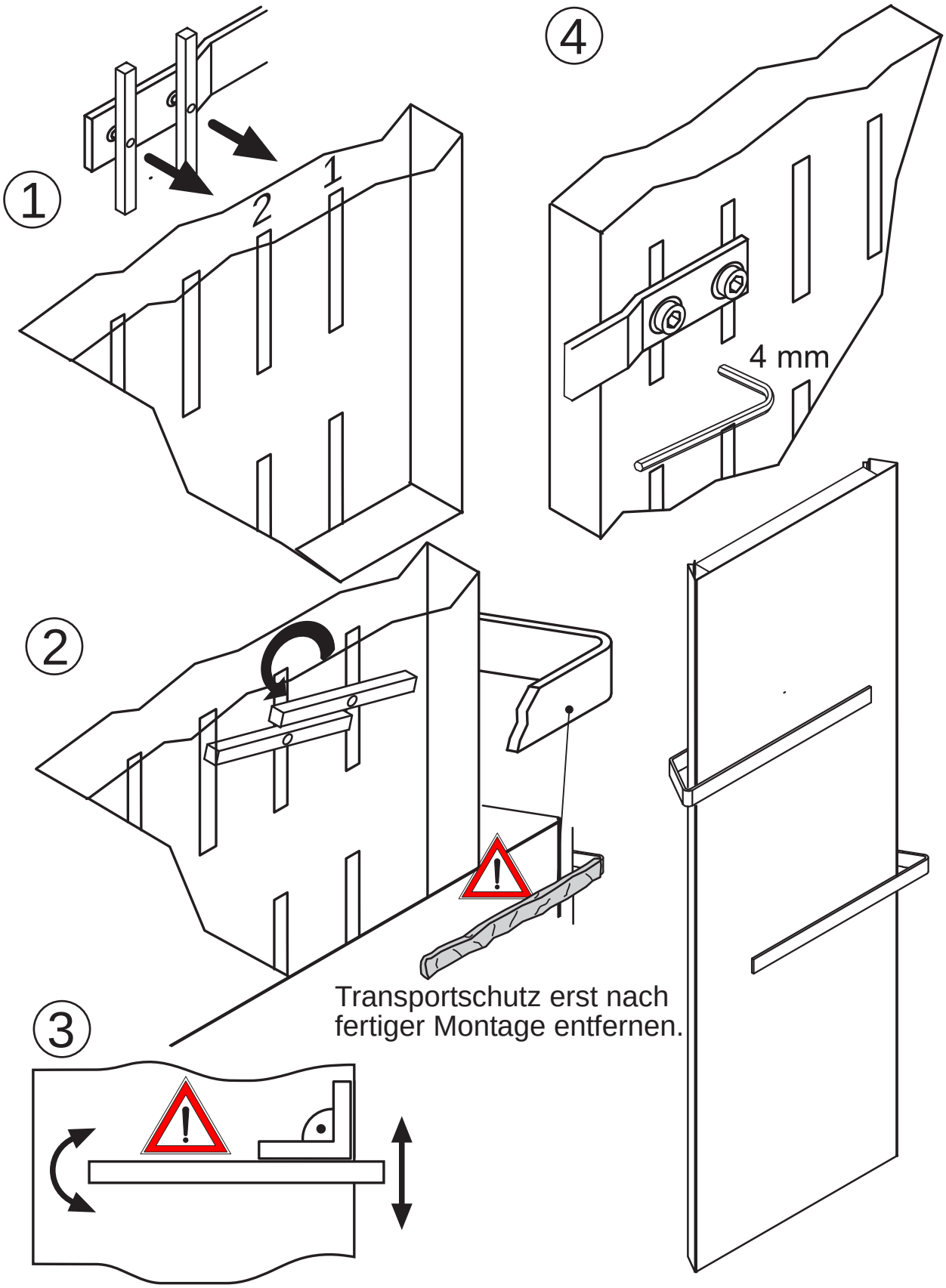

BMMA_Plawa-Handtucharm.fh8/BEMM/20.06.2014-18.09.2020