AXOR ShowerSolutions
ShowerHeaven 1200/300 4jet ohne Beleuchtung
Oberflächen: **chrom** Artikelnummer: **10637000**

Beschreibung

Merkmale

- Brausekopfgröße: 1200 x 300 mm
- Strahlart: Rain, Mono, PowderRain
- Durchflussmenge Rain Strahl (bei 3 bar): 16 l/min
- Durchflussmenge Mono Strahl (bei 3 bar): 15 l/min
- einzeln oder kombiniert ansteuerbar
- Strahlartenverstellung: Select Umstellung an der Armatur
- vollverchromte Strahlscheibe
- Material Strahlscheibe: Metall
- Kopfbrause zur Reinigung abnehmbar
- herausfahrbare Klappen können zur Reinigung manuell geöffnet werden
- Deckenanschlusslänge: 100 mm
- Montage: Decke
- nicht für Durchlauferhitzer geeignet
- TÜV geprüft

Technologie

Produktabbildung
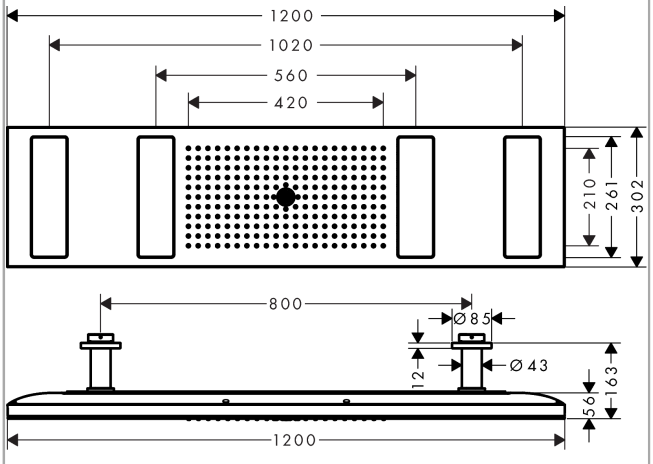
Maßzeichnung