S71
S712-F765 Einbauspüle 370/370
Oberflächen: **Edelstahl** Artikelnummer: **43311800**

Beschreibung

Merkmale

- Material: Edelstahl
- Anzahl Becken: 2 Hauptbecken
- Hahnloch und Loch für Ablauffernbedienung sind vorgebohrt
- Beckentiefe: 190 mm
- Unterschrank: 90 cm
- Einbauart: Flach aufliegend oder flächenbündig
- Armaturenbankverstärkung für einen festen und stabilen Sitz der Armatur
- Eckradius: 10 mm
- TÜV Z1 17_03_14237_099
- TÜV Z1 17_03_14237_099

Zertifikate

Produktabbildung
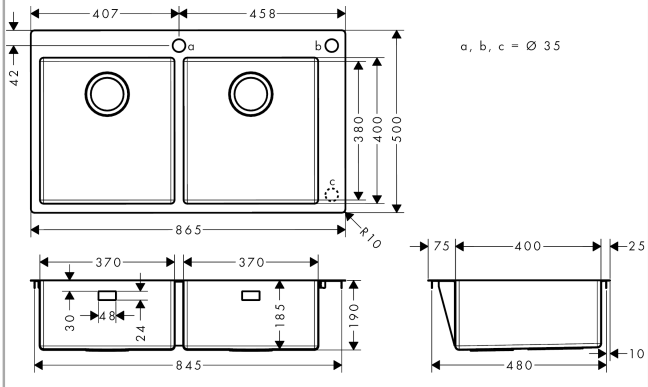
Maßzeichnung