S51
S514-F450 Einbauspüle 450 mit Abtropffläche
Oberflächen: **Graphitschwarz** Artikelnummer: **43314170**

Beschreibung

Merkmale

- für Einbau in Arbeitsplatten ab 20 mm
- Material: SilicaTec
- Anzahl Becken: 1 Hauptbecken
- mit Abtropffläche
- Hahnlöcher für Bohrung vordefiniert (siehe Maßzeichnung)
- Ausrichtung: Becken rechts
- Beckentiefe: 190 mm
- Unterschrank: 60 cm
- Einbauart: Aufbau
- Position Überlauf: seitlich rechts im Becken
- TÜV Z1 1802 14237 106

Zertifikate

Produktabbildung
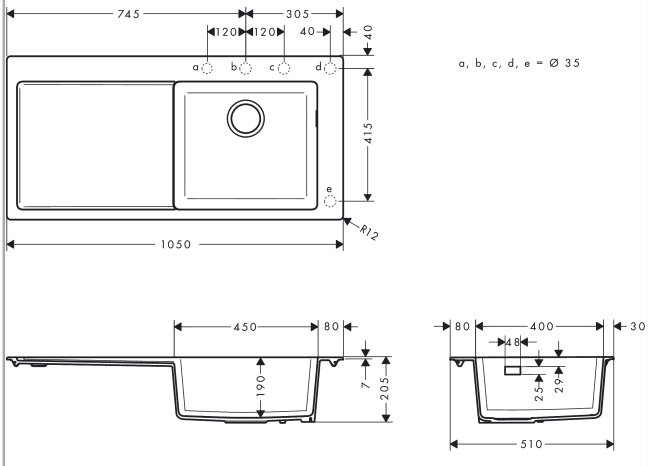
Maßzeichnung