AXOR

AXOR Uno
Einhebel-Brausemischer Aufputz Bügelgriff
Oberflächen: **chrom** Artikelnummer: **38621000**

Beschreibung

Merkmale

- 1 Verbraucher
- Anschlussart: S-Anschlüsse
- Stichmaß: 150 ± 16 mm
- Durchflussmenge: 22 l/min
- Betriebsdruck: min. 1 bar/max. 10 bar
- Keramikmischsystem
- Temperaturbegrenzung einstellbar
- Rückflussverhinderer
- mit Schalldämpfer
- für Durchlauferhitzer geeignet
- Schlauchanschluss DN15
- Anschlussgröße: DN15
- Lieferumfang: Metallrosette

Produktabbildung
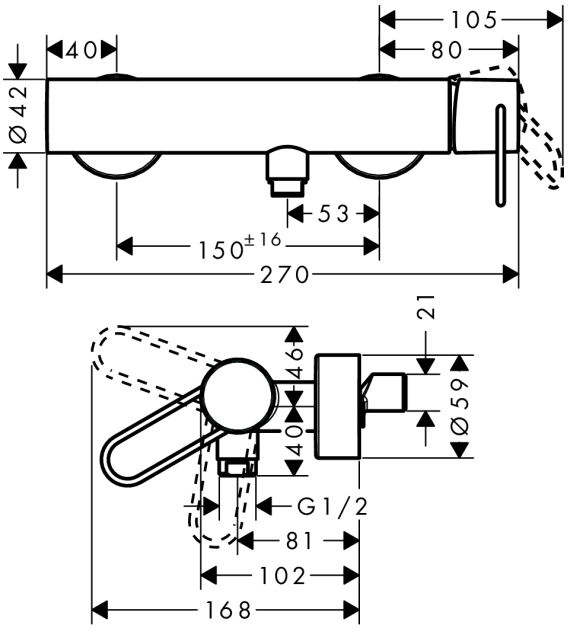
Maßzeichnung