Axor Citterio E
3-Loch Waschtischarmatur 170 mit Zugstangen-Ablaufgarnitur und Rosetten
Oberflächen: **chrom** Artikelnummer: **36108000**

Beschreibung

Merkmale

- ComfortZone 170
- Ausladung 165 mm
- Normalstrahl
- Durchflussmenge: 5 l/min
- Keramikventile heiß/ kalt 180°
- Zugstangen-Ablaufgarnitur G 1¼
- für Durchlauferhitzer geeignet
- Anschlussart: G ⅜ Anschlussschläuche
- Anschlussgröße: DN15
- P-IX 28535/IO

Technologie

Eco Smart

Comfort Zone

Designpreise

iF DESIGN AWARD 2015

reddot award 2015 winner

Produktabbildung

Maßzeichnung

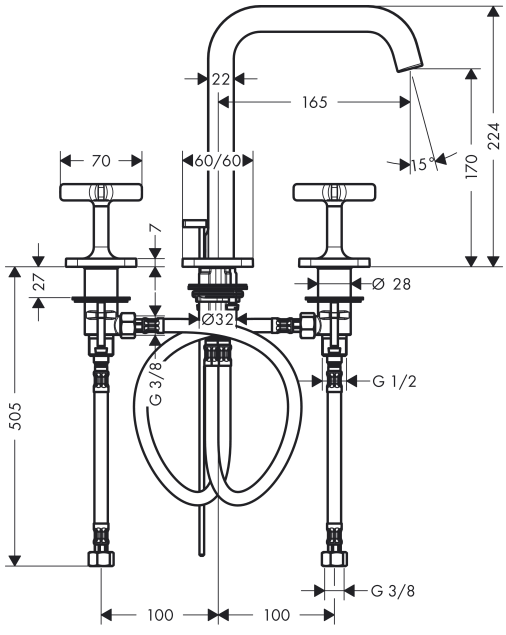

Durchflussdiagramm

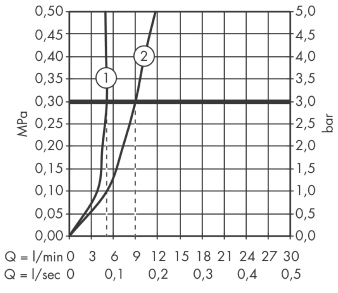

① mit Durchflussbegrenzer
② ohne Durchflussbegrenzer