Axor Citterio M
4-Loch Fliesenrandarmatur mit Hebelgriffen und Rosetten
Oberflächen: **chrom** Artikelnummer: **34454000**

Beschreibung

Merkmale

- Ausladung 190 mm
- mit Rosetten
- Anschlussart: Grundkörper
- Normalstrahl
- Keramikventile heiß/ kalt 90°
- Temperaturbegrenzung nicht einstellbar
- mit automatischer Rückstellung
- Rückflussverhinderer
- Maximale Ausziehlänge Handbrause: 1,10 m
- Brausehalter integriert
- Anschlussgröße: DN15
- Lieferumfang: Griffe, Rosette, Wanneneinlauf mit Umsteller, Rückflussverhinderer
- PA-IX 8727/ICB
- PA-IX 8727/ICB

Bestehend aus

- Raindance S 100 Air 1jet Handbrause (#28509XXX)

Benötigtes Zubehör

- Grundkörper für 4-Loch Fliesenrandarmatur (#14445XXX)

Technologie

Air Power

Produktabbildung

Maßzeichnung

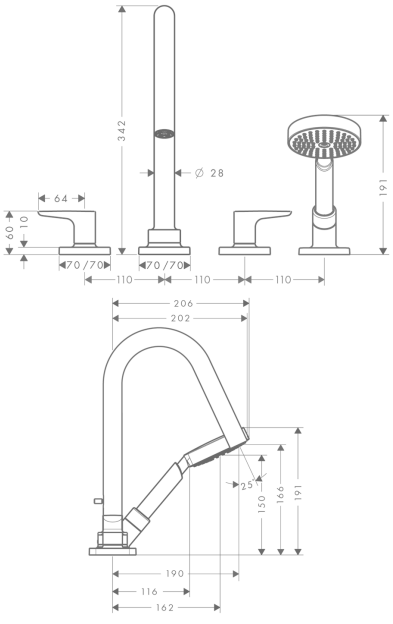

Axor Citterio M
4-Loch Fliesenrandarmatur mit Hebelgriffen und Rosetten
Oberflächen: **chrom** Artikelnummer: **34454000**
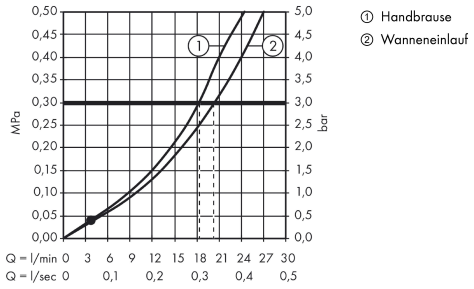
Durchflussdiagramm