LINE 20
M: 1: 2

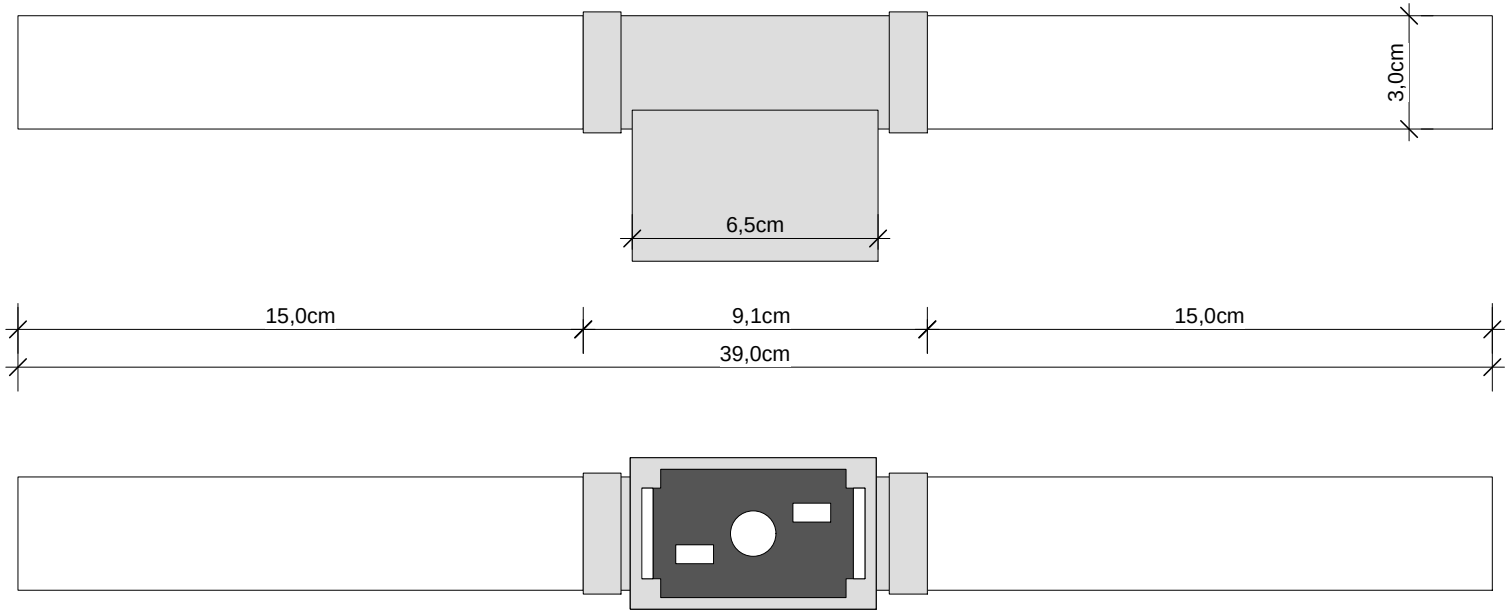

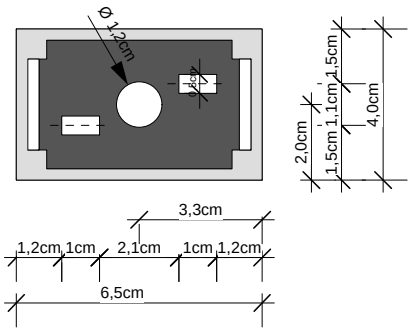

Alle Angaben ohne Gewähr. Maß und Modelländerungen vorbehalten.